ANT200 便携式超宽带全向监测天线

湖南波尔坤雷信息科技有限公司
www.uniradar.cn
湖南波尔坤雷信息科技有限公司
www.uniradar.cn

ANT200 便携式超宽带全向监测天线用于 20MHz~6GHz 宽频带无线电监测与频谱资源管理，可配合 RCV300 监测接收机及其他第三方接收机使用。适用于便携系统和车载应用。

技术性能指标

项　目	技术要求
工作频率	20MHz~6GHz
方向性	全向接收
接口	N-50K（射频接口）、TNC-50K（GPS 接
监测天线驻波系数	全频带内<3，90%频带<2.5
监测天线增益	-45~5dBi，典型增益　0dBi
监测天线极化	垂直极化
北斗/GPS 天线工作频	1559~1612MHz
北斗/GPS 天线直流供	25mA~40mA/3.3V~18V
北斗/GPS 天线增益	38±2dBi
北斗/GPS 天线极化	圆极化
防护性能	IP65(室内或室外全天候)
工作温度	-50~70℃
天线尺寸	476mm×Φ106mm
重量	≤1.3Kg（天线）；≤2.3Kg（带支架和连接

安装结构图：

湖南波尔坤雷信息科技有限公司 www.uniradar.cn

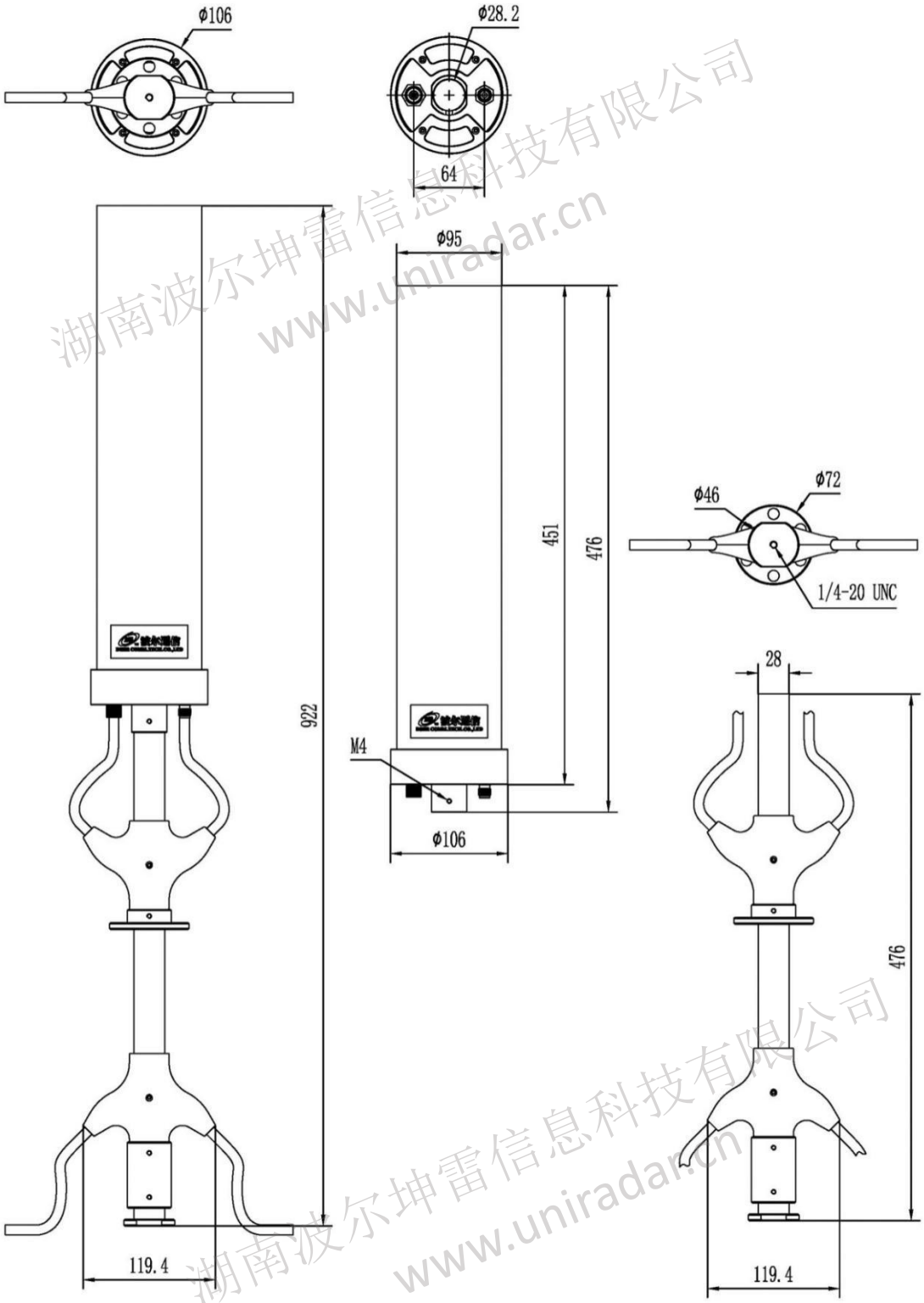

湖南波尔坤雷信息科技有限公司
www.uniradar.cn
湖南波尔坤雷信息科技有限公司
www.uniradar.cn